OKA **Lounge**

Schön. Gemütlich.
Beautiful. Comfortable.

OKA

Kommunikation ist alles
Communication is everything

OKA Lounge Sofas schaffen in offen gestalteten Bereichen Privatsphäre und bilden Ruhezonen für Ungestörtheit. Gleichzeitig repräsentieren sie Treffpunkte, die durch ihre ungezwungene Atmosphäre die Kommunikation fördern und auf diese Weise gemeinschaftliches Arbeiten sowie einen kreativen Austausch.
Kreativität war zugleich der maßgebende Leitbegriff bei der Produktentwicklung. Mit vier verschiedenen Stofftypen und einer Vielzahl an Stofffarben lassen die Sofas in puncto Gestaltungsvielfalt keine Wünsche offen.

OKA lounge sofas create privacy in open-plan areas and form quiet zones for undisturbed space. At the same time, they represent meeting places that promote communication through their informal atmosphere and in this way collaborative work and creative exchange.
Creativity was also the guiding concept in the product development. With four different fabric types and a variety of fabric colors, the sofas leave nothing to be desired in terms of design diversity.

Der erste Eindruck zählt
The first impression counts

Einladende Empfangsbereiche, bequeme Wartezonen, lockere Kommunikationsumgebungen, gemütliche Aufenthaltsräume, funktionale Teamarbeitsplätze, kreative Co-Working-Spaces – Ansprüche an moderne Bürolandschaften, denen OKA Lounge in allen Belangen gerecht wird.
Ob klassisches Lounge- oder funktionales Highback-Sofa – durch die zahlreichen Gestaltungsmöglichkeiten, die das Sofasystem offeriert, lässt sich für jeden Bereich das passende Setting konfigurieren.

Inviting reception areas, comfortable waiting zones, relaxed communication environments, cozy lounges, functional team workplaces, creative co-working spaces - demands on modern office landscapes that OKA Lounge meets in all respects. Whether it's a classic lounge or a functional highback sofa - thanks to the numerous design options offered by the sofa system, the right setting can be configured for every area.

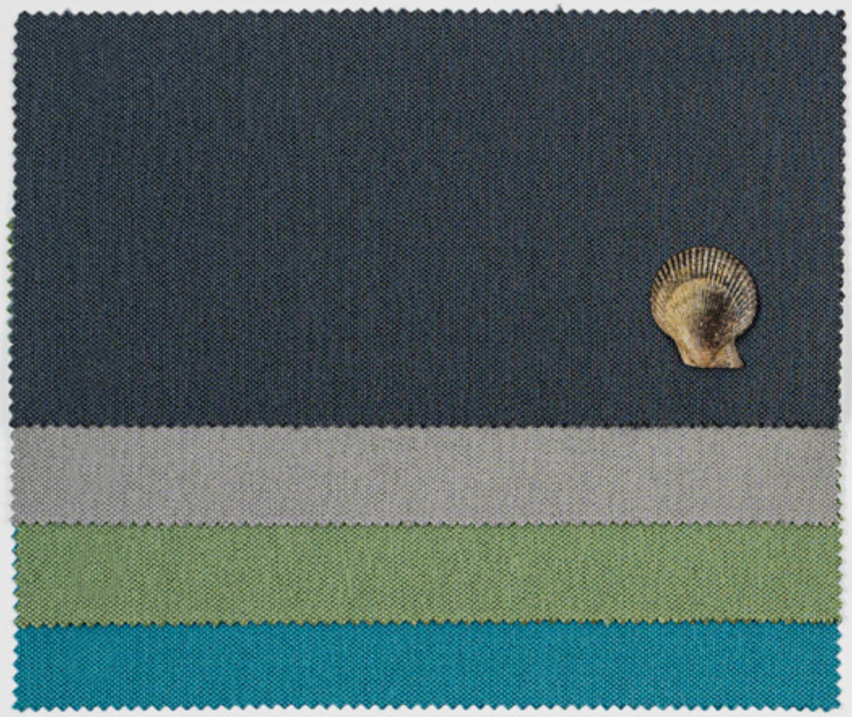

Ein Platz zum Erholen
A place to relax

Die diversen Andockpunkte der Lounge-Sofas lassen die unterschiedlichsten Rückenlehnen- sowie Anordnungskombinationen zu, wodurch originelle Social Spaces entstehen, die Dialoge fördern sowie Platz zum Erholen bieten. Durch clevere Kombinationen unterschiedlicher Form- und Farbgebungen lässt sich die Funktion der Elemente zusätzlich unterstreichen.

The various docking points of the lounge sofas allow for a wide variety of backrest and arrangement combinations, creating original social spaces that encourage dialogue and provide space for relaxation. The function can be additionally emphasized by different shapes and colors.

Einladend weich
Invitingly soft

OKA Lounge Sofas bilden mit ihrer weichen, einladenden Formensprache einen schönen Kontrast zur kühlen Architektur moderner Arbeitsumgebungen. Die schlanken Metallfüße verleihen den Sofas eine schwebende Leichtigkeit, ohne dabei an Stabilität einzubüßen. Ein auf Arbeitssituationen abgestimmter Sitzkomfort wird durch die komfortable Polsterung aus hochwertigem Schnittschaum ermöglicht.

OKA lounge sofas with their soft inviting design language form a beautiful contrast to the cool architecture of modern working environments. The slender metal feet give the sofas a floating lightness without sacrificing stability. Seating comfort tailored to work situations is made possible by the comfortable upholstery of high-quality cut foam.

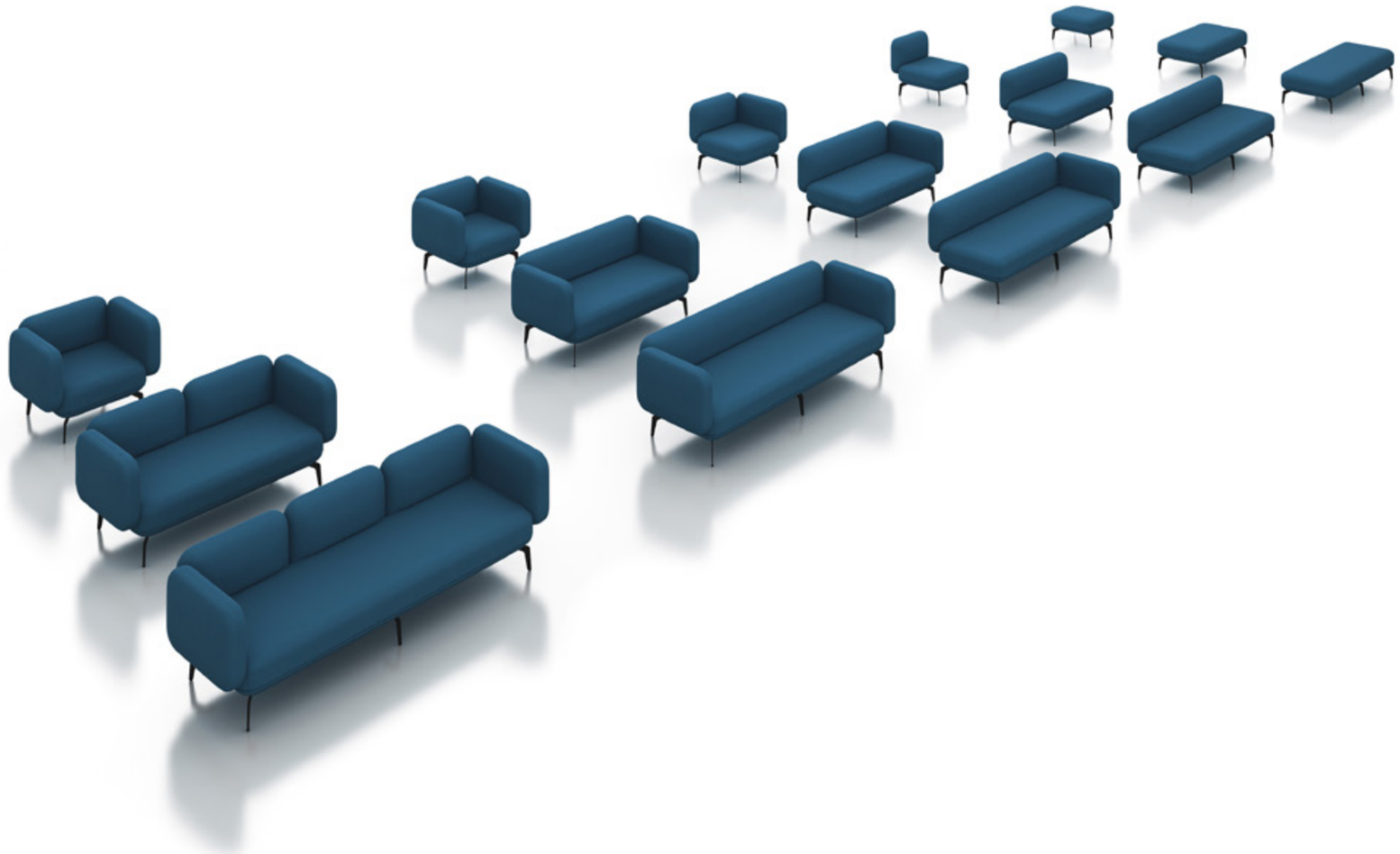

Alles ist möglich
Anything goes

Die als Ein-, Zwei- und Dreisitzer ausgeführten OKA Lounge Sofas sind sowohl mit als auch ohne Armlehnen erhältlich, wobei eine einseitige Ausführung als Chaiselongue besondere Reize bietet. Die Rückenlehne kann optional als durchgehendes Element oder aus 3 Teilen bestehend konfiguriert werden, auch das Weglassen einzelner Elemente ist möglich.

The OKA lounge sofas, designed as one, two and three-seaters, are available both with and without armrests, with a one-sided version as a chaise lounge offering special attractions. The backrest can optionally be configured as a continuous element or consisting of 3 parts, also the omission of individual elements is possible.

Anordnung der Lehnen auf zwei gegenüberliegenden Seiten
Arrangement of the backrests on two opposite sides

Einfach zeitlos schön
Just timelessly beautiful

Mit OKA Lounge werden Grenzen aufgehoben und funktionale Bürosettings gestaltet, die kreative Teamarbeit begünstigen. So werden neue Wege der Kommunikation eröffnet und zugleich ein zeitlos schönes Arbeitsumfeld geschaffen in dem ich gerne verweilen möchte.

OKA Lounge breaks down boundaries and designs functional office settings that encourage creative teamwork. This opens up new ways of communication and at the same time creates a timelessly beautiful working environment in which I would like to spend time.

Farbige Hingucker
Colorful eye catcher

Ob 1-Sitzer, 2-Sitzer oder 3-Sitzer – OKA Lounge ist facettenreich und wandelbar, wodurch es den hohen Ansprüchen moderner Arbeitsumgebungen in jedweder Hinsicht gerecht wird. Individuelle, farbige Kompositionen, passgenaue Einrichtungen – OKA Lounge passt sich schnell und einfach der jeweiligen Umgebung und den Bedürfnissen an.

Whether 1-seater, 2-seater or 3-seater - OKA Lounge is multifaceted and changeable, meeting the high demands of modern working environments in every respect. Individual, colorful compositions, custom-fit furnishings - OKA Lounge adapts quickly and easily to the respective environment and needs.

Verwandlungskünstler
Change artist

Aus den verschiedenen Sofaelementen lassen sich bei Bedarf unterschiedliche Sitzlandschaften zusammenstellen, da diese nicht verbunden sind, sondern einfach aneinandergestellt werden. So lässt sich bspw. nach einem Umzug eine komplett neue Szene entwickeln.

If necessary, different seating landscapes can be put together from the various sofa elements, as they are not connected, but simply placed next to each other. Thus, for example, after a move, a completely new scene can be developed.

Beispiel zweier Anordnungsvarianten aus denselben OKA Lounge Elementen.
Example of two arrangement variants from the same OKA Lounge elements.

Technische Details

Technical details

› runde Formensprache der Polsterteile an Sitz und Lehne
› round design language of the upholstery parts at seat and backrest

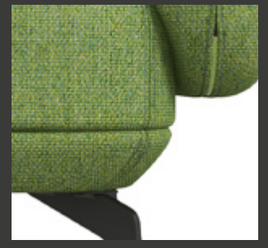

› Polsternaht an den Ecken
› upholstery seam at the corners

› stabile Metallfüße aus schwarz gepulvertem Stahl
› stable metal feet powder coated in black colour

› höheneinstellbare Gleiter aus Kunststoff
› height adjustment on the plastic gliders

› Nahtdetail an der Außenseite der Hochlehnversion
› seam detail on the outside of the high-back version

› optionale Kissen zur Komforterhöhung
› optional cushion to increase comfort

› optionale Polsterauflage zur Verringerung der Sitztiefe
› optional upholstery part to reduce the seat depth

› Reißverschluss zur Verbindung von Rückenlehne und Seitenteil
› Zipper to connect the high backrest

Abbildungen:

Titel	Camira CSE34 Endurance
Seite 2-3	Camira ZAP01 Snap
Seite 4-5	Camira CSE34 Endurance
Seite 8-11	Camira ZAP18 Power, Camira QUE25 Clay
Seite 14-15	Camira SUR02 Tokyo
Seite 16-19	Camira Quest QUE20 Sandstone, Camira Quest QUE25 Clay, Camira QUE24 Crab
Rücken	Camira ZAP26 Puff

OKA ist zertifiziert nach:
OKA has been certified according to:

TÜVRheinland ZERTIFIZIERT
Management System
ISO 9001:2008
ISO 14001:2004
www.tuv.com
ID 0910075000

www.tuv.com
ID 0910075000

OKA Produkte sind zertifiziert nach:
OKA products have been certified according to:

TÜVRheinland ZERTIFIZIERT
geprüfte Sicherheit
www.tuv.com
ID 0000040440

www.tuv.com
ID 0000040440

BLAUER ENGEL DAS UMWELTZEICHEN

quality office

Farben und Materialien
Colours and materials

Stoff: Camira Era
fabric: Camira Era

- CSE30 Transition
- CSE03 Lifetime
- CSE25 Sequence
- CSE29 Experience
- CSE20 Aeon
- CSE34 Endurance
- CSE45 Prompt
- CSE13 Present
- CSE21 History
- CSE14 Forward

Stoff: Camira Quest
fabric: Camira Quest

- QUE22 Salt
- QUE21 Beach Comber
- QUE20 Sandstone
- QUE25 Clay
- QUE24 Crab
- QUE16 Sea Foam
- QUE13 Sea Grass
- QUE02 Fossil
- QUE04 Mussel

Stoff: Camira Sumi
fabric: Camira Sumi

- SUR04 Zen
- SUR05 Muso
- SUR22 Tamura
- SUR13 Narita
- SUR12 Mobara
- SUR09 Daisen
- SUR18 Seta
- SUR02 Tokyo
- SUR03 Kobe

Stoff: Camira ZAP
fabric: Camira ZAP

- ZAP23 Wham
- ZAP01 Snap
- ZAP08 Screech
- ZAP12 Clobber
- ZAP18 Power
- ZAP03 Whirr
- ZAP02 Whoosh
- ZAP11 Argh
- ZAP20 Splat
- ZAP26 Puff

Metallfüße
metal feet

- E2 Tiefschwarz Feinstruktur
  Dark black textured

Weitere Farben der jeweilen Stoffgruppe auf Wunsch erhältlich.
Other colors of the respective fabric group available on request.

Programmübersicht
Program overview

Sofa / Sofa

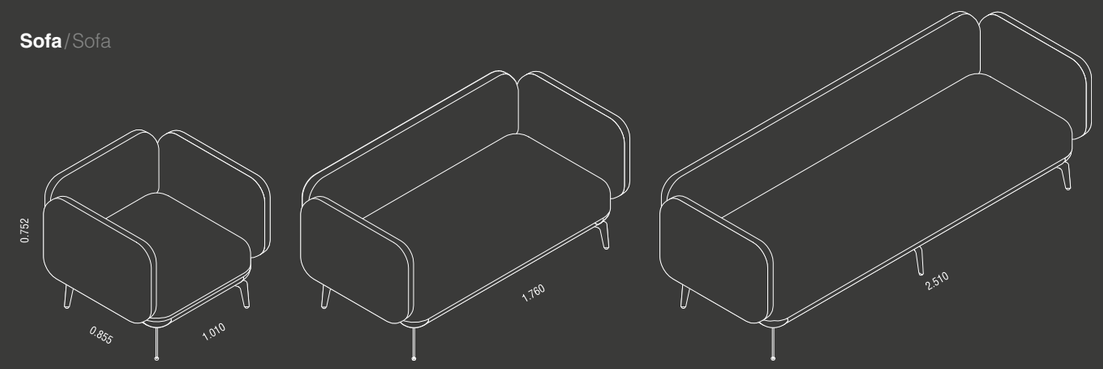

Sofa mit Umhausung / Sofa with Casing

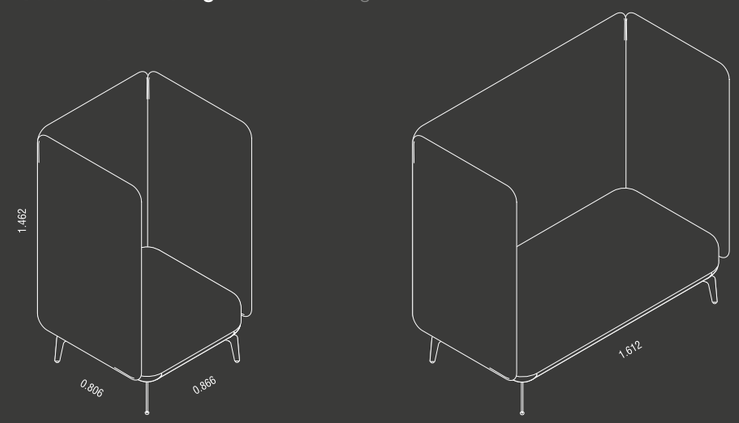

Die angegebenen Farben und Formen stellen einen Auszug aus unserem Sortiment dar. Druckbedingte Farbabweichungen und Farbänderungen vorbehalten. Das komplette Sortiment sowie die Maße entnehmen Sie bitte unseren Planungsdaten. Zur Farbauswahl nutzen Sie bitte unsere Farbmuster.
The specified colours and shapes provide an extract from our product range. Print-related colour differences may change without notice. The complete range as well as the extent please refer to our planning data. For colour selection, please use our color samples.

Eine detaillierte Programmübersicht finden Sie hier:
Here you can find an detailed program overview:

wir sind ihr büro.

OKA Büromöbel GmbH & Co. KG
Eibauer Straße 1–5, D-02727 Ebersbach-Neugersdorf, Germany
tel 0049 . 3586 . 711-0, fax 0049 . 3586 . 711-170
www.oka.de

03/2022

Alle Rechte bei OKA Büromöbel GmbH
All rights: OKA Büromöbel GmbH

Gedruckt in Deutschland auf chlorfrei gebleichtem Papier.
Printed in Germany on chlorine-free bleached paper.

OKA